INTERPAM
ILUMINAÇÃO

MIX NO FRAME 3X35W
01 1376

imagem meramente ilustrativa

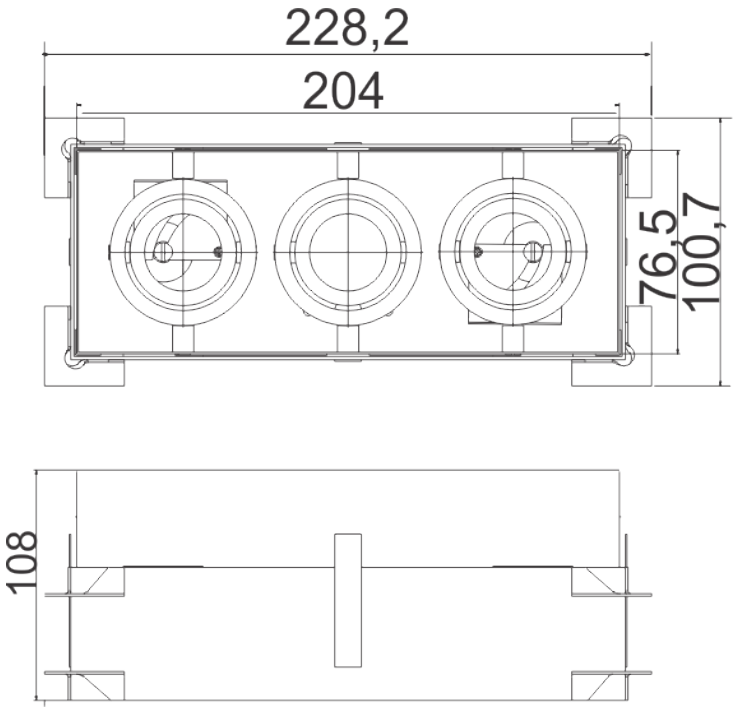

MIX NO FRAME 3X35W

01 1376 - 3x35W Halógena refl. dicróico - Gu4

Caixa mix embutida quadrado no frame fabricado em alumínio pintado por processo eletrostático. Sistema de orientação dos focos das lâmpadas. Fixação chumbada ao forro.

APLICAÇÃO:

ACABAMENTO:

ATENÇÃO:

No intuito de melhorar cada vez mais os seus produtos, a INTERPAM se reserva o direito de fazer modificações nas dimensões, materiais, acabamentos, etc., retirar de linha, ou mesmo substituir seus produtos por outros sem prévio aviso.