INTERPAM
ILUMINAÇÃO

ABAJUR CLASSIC
05 7189

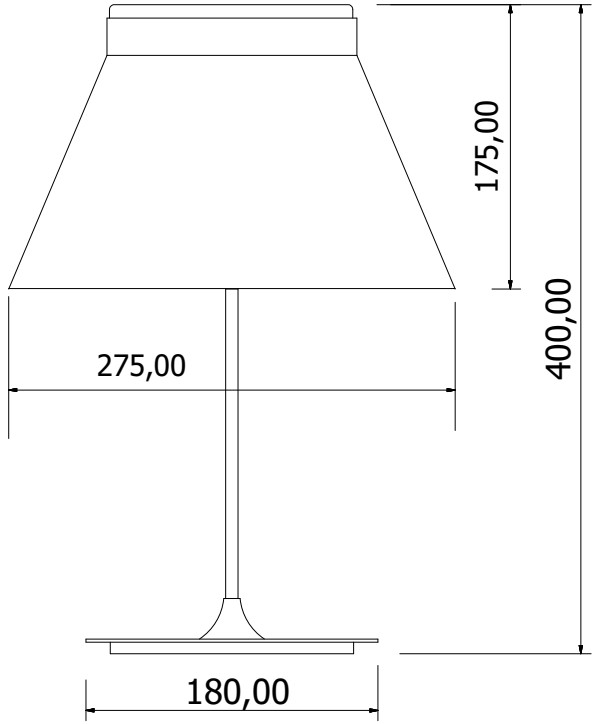

ABAJUR CLASSIC

05 7189/108A - 1 X10 1008-127
05 7189/108B - 1 X 10 1008-220

Abajur com cúpula cônica em alumínio e acabamento em pintura eletrostática ou vinilica, dotado de cilindro difusor. Ideal para uso em cabeceiras ou pequenos escritórios. Usa um módulo de leds integrado.

APLICAÇÃO:

ACABAMENTO:

FIOS:

ATENÇÃO:

A cor da haste pode ser diferente da cor da base e da tampa superior

No intuito de melhorar cada vez mais os seus produtos, a INTERPAM se reserva o direito de fazer modificações nas dimensões, materiais, acabamentos, etc., retirar de linha, ou mesmo substituir seus produtos por outros sem prévio aviso.