INTERPAM
Iluminação

Uso exclusivamente interno

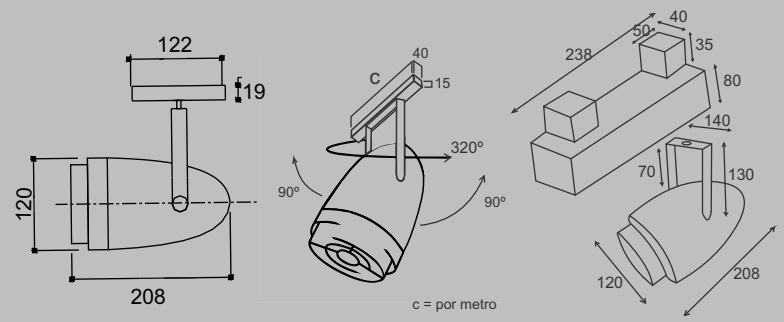

Spot Tour

Projetor em alumínio pintado por processo eletrostático com sistema de giro assimétrico.

Disponível nas versões:
AR111 - 1x100W Halógena refl. alumínio AR111 - G53

PAR30 - 1x75W Halógena refl. PAR30 - E27
* acompanha canopla redonda para laje.

LED111Gu10 - 1x11W Lâmpada LED AR111 – Gu10
* acompanha canopla redonda para laje.

LED30 - 1x13W Lâmpada LED PAR 30 - E27
* acompanha canopla redonda para laje.

H111 - 1x35W Vapor metálico R111 - GX8,5

HPAR30 - 1x70W Vapor metálico PAR30 - E27

T70 - 1x70W Vapor metálico bipino - G12
* solicitar 02 1117C - vidro temperado transparente

T150 - 1x150W Vapor metálico bipino - G12
* solicitar 02 1117C - vidro temperado transparente

Acessórios:
02 1117C - vidro temperado transparente

02 1117F - vidro temperado fosco

01 9747 - Grelha anti-ofuscante quadriculada

01 9748 - Grelha anti-ofuscante concêntrica

01 9619 - Caixa retangular para equipamento - 240mm x 100mm x 80mm

01 9634 - Canopla cilíndrica Ø110,5mm x 50mm em alumínio p/transformador

36 9703 – Plug para trilho eletrificado
* para caixa retangular 01 9619, solicitar 2pçs

01 3159 - SPOT TOUR

No intuito de melhorar cada vez mais os seus produtos, a INTERPAM se reserva o direito de fazer modificações nas dimensões, materiais, acabamentos, etc., retirar de linha, ou mesmo substituir seus produtos por outros sem prévio aviso.

Atualização: Fevereiro/17