INTERPAM
ILUMINAÇÃO

IDIOS DOIS FOCOS

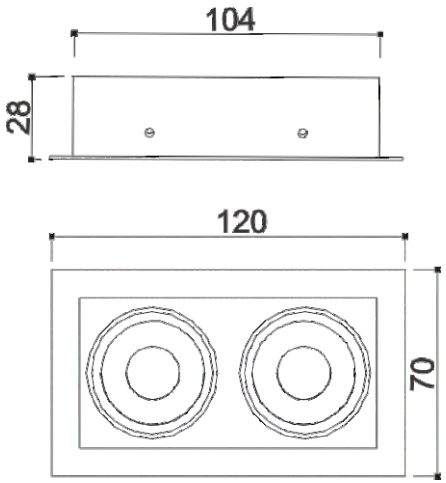

IDIOS DOIS FOCOS

Embutido quadrado com foco orientável, fabricado em alumínio tratado e pintado por processo eletrostático. Fixação ao forro através de suporte metálico.

Idios 2 Focos
01 1367 - 2 x 3W LED

Idios 2 Focos Led
05 1367/105A - 1 x 10 1005-30-2
05 1367/105B - 1 x 10 1005-30-2

APLICAÇÃO:

ACABAMENTO:

ATENÇÃO:

- LEDs na cor branco 3000K, outras cores apenas sob consulta.
- Fixação ao forro através de suporte metálico.

No intuito de melhorar cada vez mais os seus produtos, a INTERPAM se reserva o direito de fazer modificações nas dimensões, materiais, acabamentos, etc., retirar de linha, ou mesmo substituir seus produtos por outros sem prévio aviso.