INTERPAM
ILUMINAÇÃO

MIX DE SOBREPOR 1 AR11
01 2252

imagem meramente ilustrativa

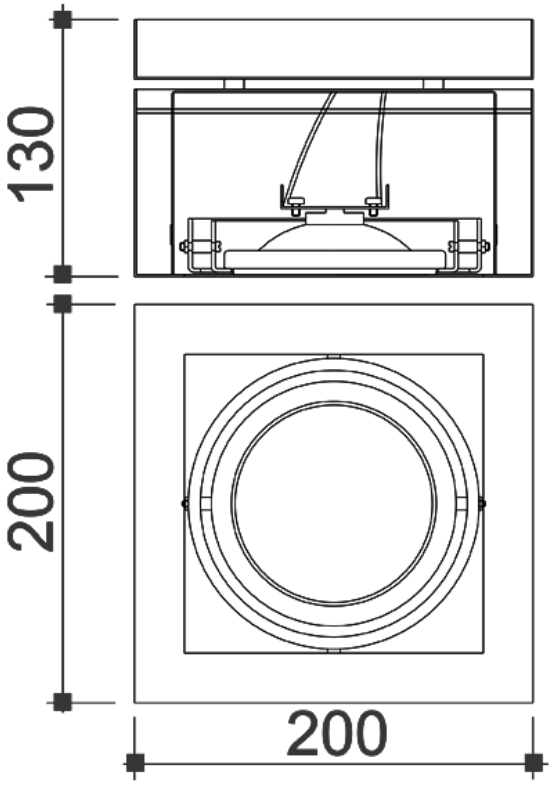

MIX DE SOBREPOR 1 AR111

01 2252 - 1x50W Halógena refl. alumínio AR111 - G53

Caixa mix de sobrepor quadrado fabricado em aço tratado por fosfatilização e alumínio pintado por processo eletrostático. Sistema de orientação do foco da lâmpada.

APLICAÇÃO:

ACABAMENTO:

ATENÇÃO:

No intuito de melhorar cada vez mais os seus produtos, a INTERPAM se reserva o direito de fazer modificações nas dimensões, materiais, acabamentos, etc., retirar de linha, ou mesmo substituir seus produtos por outros sem prévio aviso.