INTERPAM
ILUMINAÇÃO

PENDENTE MINI THEO
05 5402

imagem meramente ilustrativa

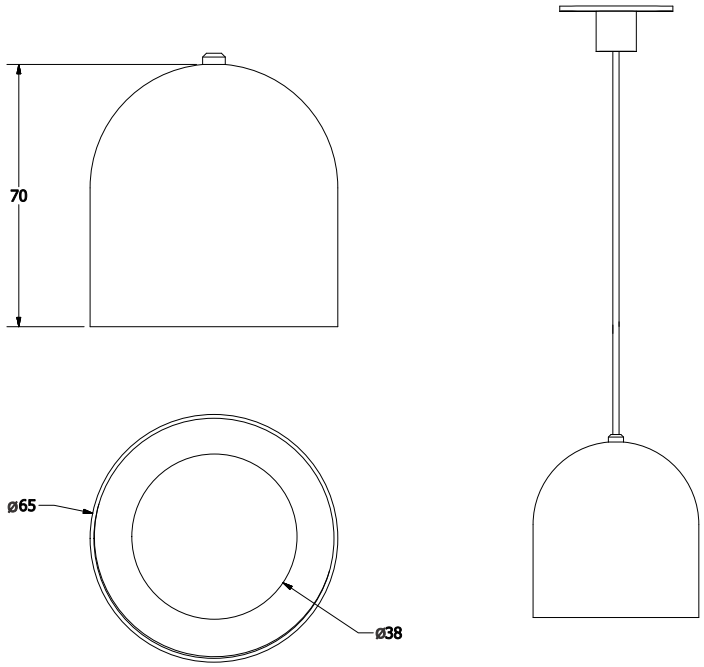

PENDENTE MINI THEO

05 5402/107A = 1 x 10 1007 -127v
05 5402/107B = 1 x 10 1007 - 220v

Mini pendente semi esférico, com corpo em alumínio e acabamento em pintura eletrostática ou vinilica. Sustentação a partir de cabo bifásico concêntrico. Luminária integrante do conjunto *Estabile, permitindo diversas montagens com peças únicas ou dispostas em conjuntos. Usa módulo de leds integrado.

* vendido separadamente.

APLICAÇÃO: INTERNA

ACABAMENTO: VIN / EPOX

FIOS: COAXIAL

ATENÇÃO:

No intuito de melhorar cada vez mais os seus produtos, a INTERPAM se reserva o direito de fazer modificações nas dimensões, materiais, acabamentos, etc., retirar de linha, ou mesmo substituir seus produtos por outros sem prévio aviso.