INTERPAM
ILUMINAÇÃO

SEMI-EMBUTIDO PISA

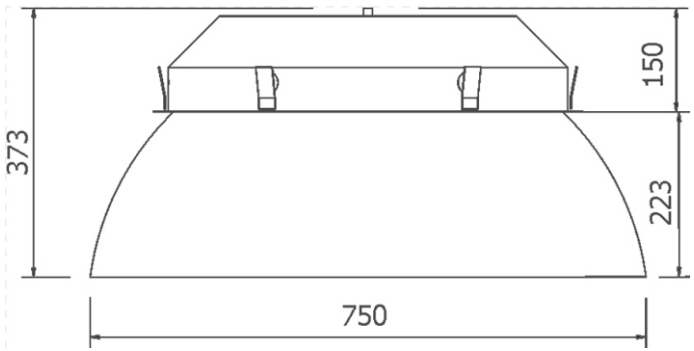

SEMI-EMBUTIDO PISA

Luminária semi embutida articulável com suporte em alumínio tratado e pintado por processo eletrostático. Cúpula externa em polímero pintado por tinta vinílica e difusor interno rotomoldado.
Pode utilizar cores vinílicas
Cor na parte interna e externa da peça podem ser diferentes.

Semi Embutido Pisa
01 1490 -3 x 23W fluorescente compacta - E27

Semi Embutido Pisa Led
05 1490/400A - 4 x 10 1000-127
05 1490/400B - 4 x 10 1000-220

APLICAÇÃO:

ACABAMENTO:

ATENÇÃO:

Altura do forro necessária p/ instalação 150mm.

No intuito de melhorar cada vez mais os seus produtos, a INTERPAM se reserva o direito de fazer modificações nas dimensões, materiais, acabamentos, etc., retirar de linha, ou mesmo substituir seus produtos por outros sem prévio aviso.