INTERPAM
ILUMINAÇÃO

MULTIPLUS DIC35 4 FOCO
01 1456

imagem meramente ilustrativa

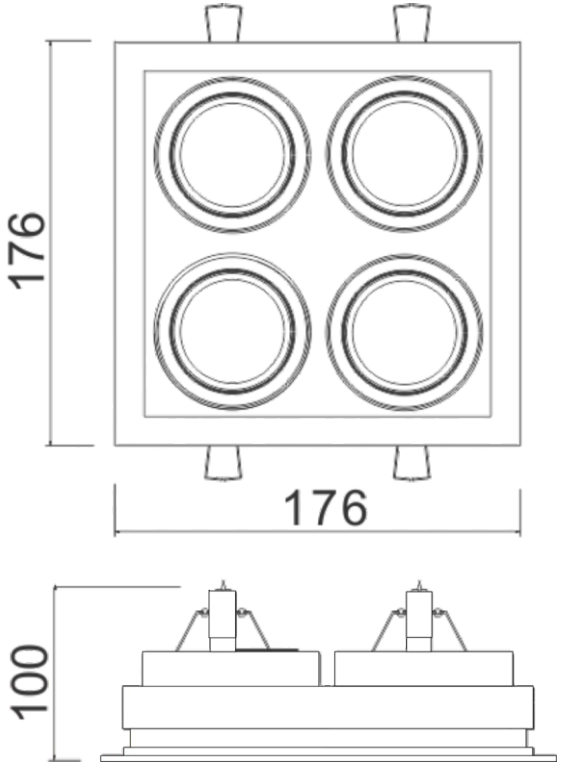

MULTIPLUS DIC35 4 FOCO

01 1456/DIC35 - 4X35W Halógena refletor dicróico - GU4
01 1456/35LGU10 4XLEDMR11 - GU10

Luminária de embutir com recuo de 26mm em perfil de alumínio extrudado e pintado por processo eletrostático. Sistema de orientação dos focos das lâmpadas. Fixação chumbada ao forro.

Nicho: 150 x 150 mm

APLICAÇÃO:
INTERNA

ACABAMENTO:
EPOXI

ATENÇÃO:
Apenas para forro de gesso, para outros forros apenas sobre consulta.

No intuito de melhorar cada vez mais os seus produtos, a INTERPAM se reserva o direito de fazer modificações nas dimensões, materiais, acabamentos, etc., retirar de linha, ou mesmo substituir seus produtos por outros sem prévio aviso.