INTERPAM
ILUMINAÇÃO

PLAFON CUBO 30
01 2276

imagem meramente ilustrativa

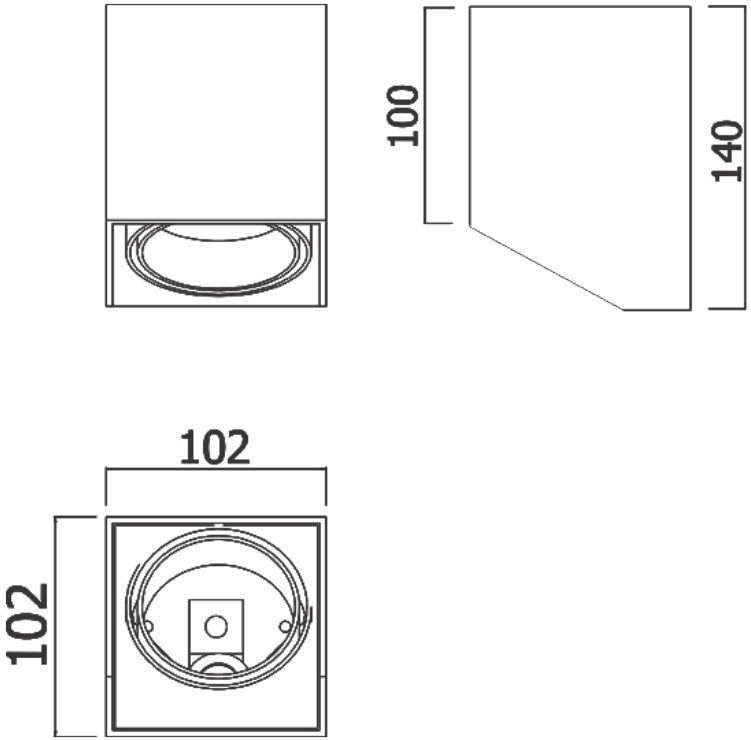

PLAFON CUBO 30

01 2276/DIC50 - 1 x 50W halógena reflet. dicróico - GU5,3
01 2276/AR70 - 1 x 50W halógena reflet. alumínio - BA15d
01 2276/LAR - 1 x 5W LED AR70 - GU10

Plafon em alumínio tratado e pintado por processo eletrostático e orientação de foco

APLICAÇÃO: INTERNA

ACABAMENTO: EPOXI

ATENÇÃO:

No intuito de melhorar cada vez mais os seus produtos, a INTERPAM se reserva o direito de fazer modificações nas dimensões, materiais, acabamentos, etc., retirar de linha, ou mesmo substituir seus produtos por outros sem prévio aviso.