INTERPAM
ILUMINAÇÃO

FLEX DIRETO

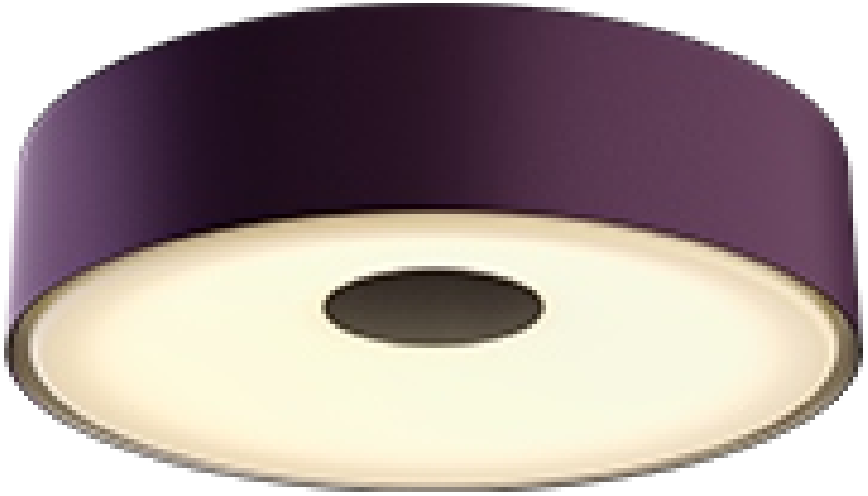

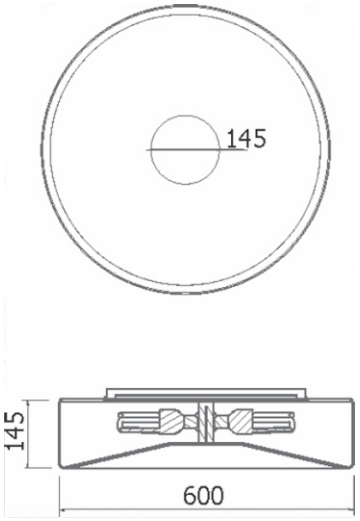

FLEX DIRETO

Luminária com iluminação direta com possibilidade de utilização de cores na chapa central e repuxo externo. Difusor em polímero leitoso, chapa central em aço e aro externo em alumínio tratado e pintado com pintura vinílica.

Am - amarelo | Az - azul | Bo - bronze Bt - beterraba | Ch - chumbo | Co - cobalto | Do - dourado La - laranja | Li - lima | Ou - ouro | Pr - prata Rs - rosa | Ve - vermelho | Vd - verde

Plafon Flex Direto
01 2286/DIR - 4 x 23W fluorescente compacta(TWIST) - E27

Plafon Flex Direto LED
05 2286/DIR/401A - 4 x 10 1001 - 127
05 2286/DIR/401B - 4 x 10 1001 - 220

APLICAÇÃO: ACABAMENTO: ATENÇÃO:

Os pedidos deverão ser acompanhados da especificação da cor da cúpula.

No intuito de melhorar cada vez mais os seus produtos, a INTERPAM se reserva o direito de fazer modificações nas dimensões, materiais, acabamentos, etc., retirar de linha, ou mesmo substituir seus produtos por outros sem prévio aviso.