INTERPAM
ILUMINAÇÃO

SLIDE PAR20 2 FOCO
01 1407

imagem meramente ilustrativa

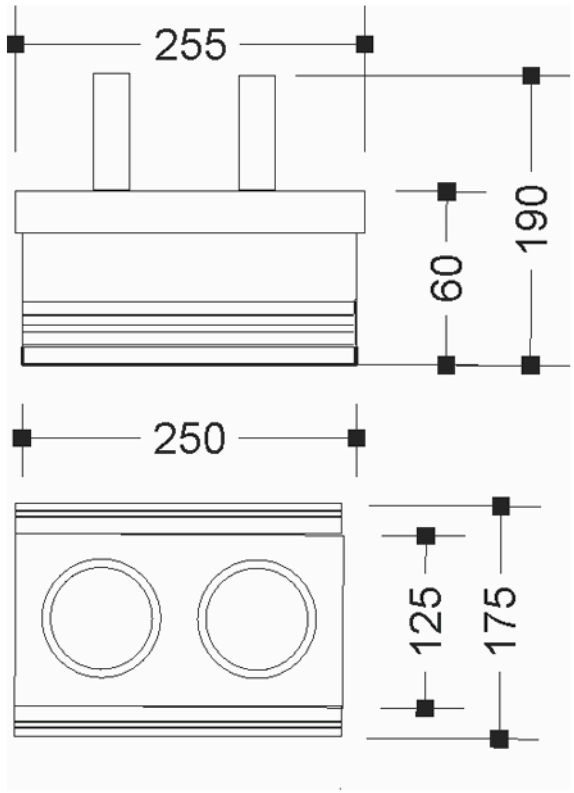

SLIDE PAR20 2 FOCO

01 1407/PAR20 - 2x50W Halógena refl. PAR20 - E27

Embutido no frame com foco recuado, fabricado em alumínio, e pintado por processo eletrostático. Sistema de orientação no foco da lâmpada

Instalação em gesso cartonado padrão do mercado (12mm de espessra)

APLICAÇÃO:

ACABAMENTO:

ATENÇÃO:

No intuito de melhorar cada vez mais os seus produtos, a INTERPAM se reserva o direito de fazer modificações nas dimensões, materiais, acabamentos, etc., retirar de linha, ou mesmo substituir seus produtos por outros sem prévio aviso.