INTERPAM
Iluminação

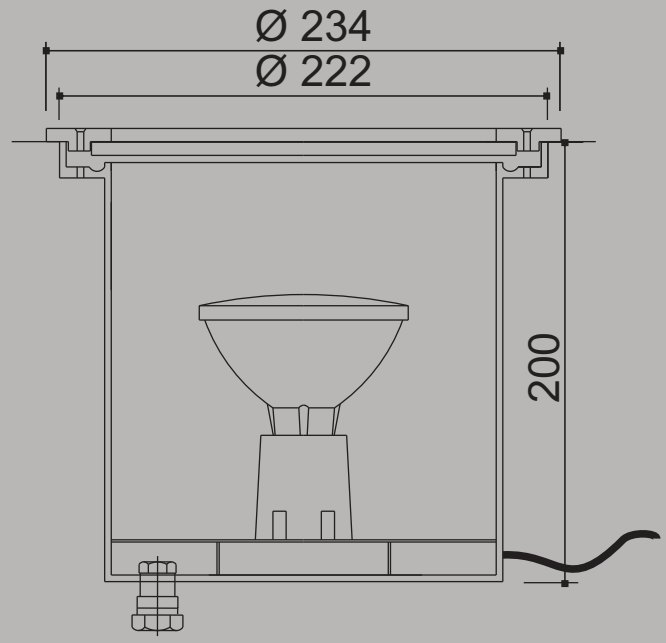


**Embutido de piso em LED**

01 8155 - 1 x LED MR16 - Gu10

Embutido de piso em alumínio fundido pintado por processo eletrostático. Vidro temperado transparente, parafusos em aço inox, borracha de vedação e tampa redonda. Instalação no jardim dentro de tubo de PVC.

Opções:
01 9637 - Tampa quadrada pequena em alumínio injetado.

# 01 8155 - EMBUTIDO DE PISO

No intuito de melhorar cada vez mais os seus produtos, a INTERPAM se reserva o direito de fazer modificações nas dimensões, materiais, acabamentos, etc., retirar de linha, ou mesmo substituir seus produtos por outros sem prévio aviso.

Atualização: Setembro/16